位置図

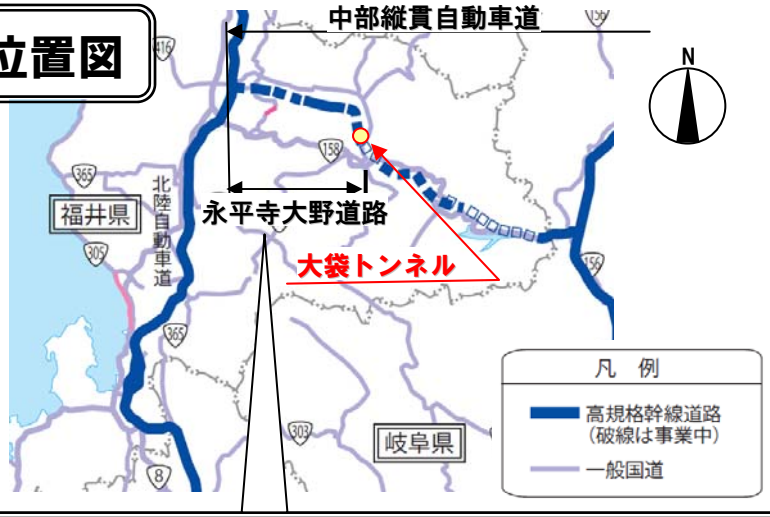

標準横断図
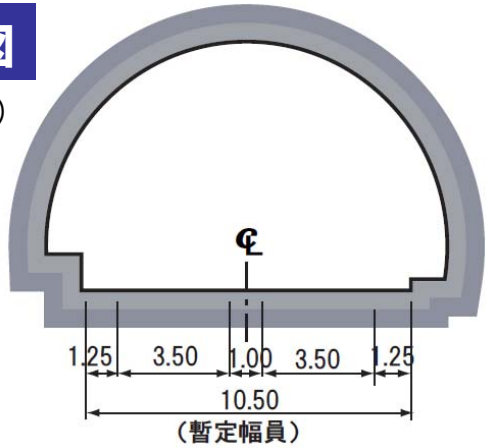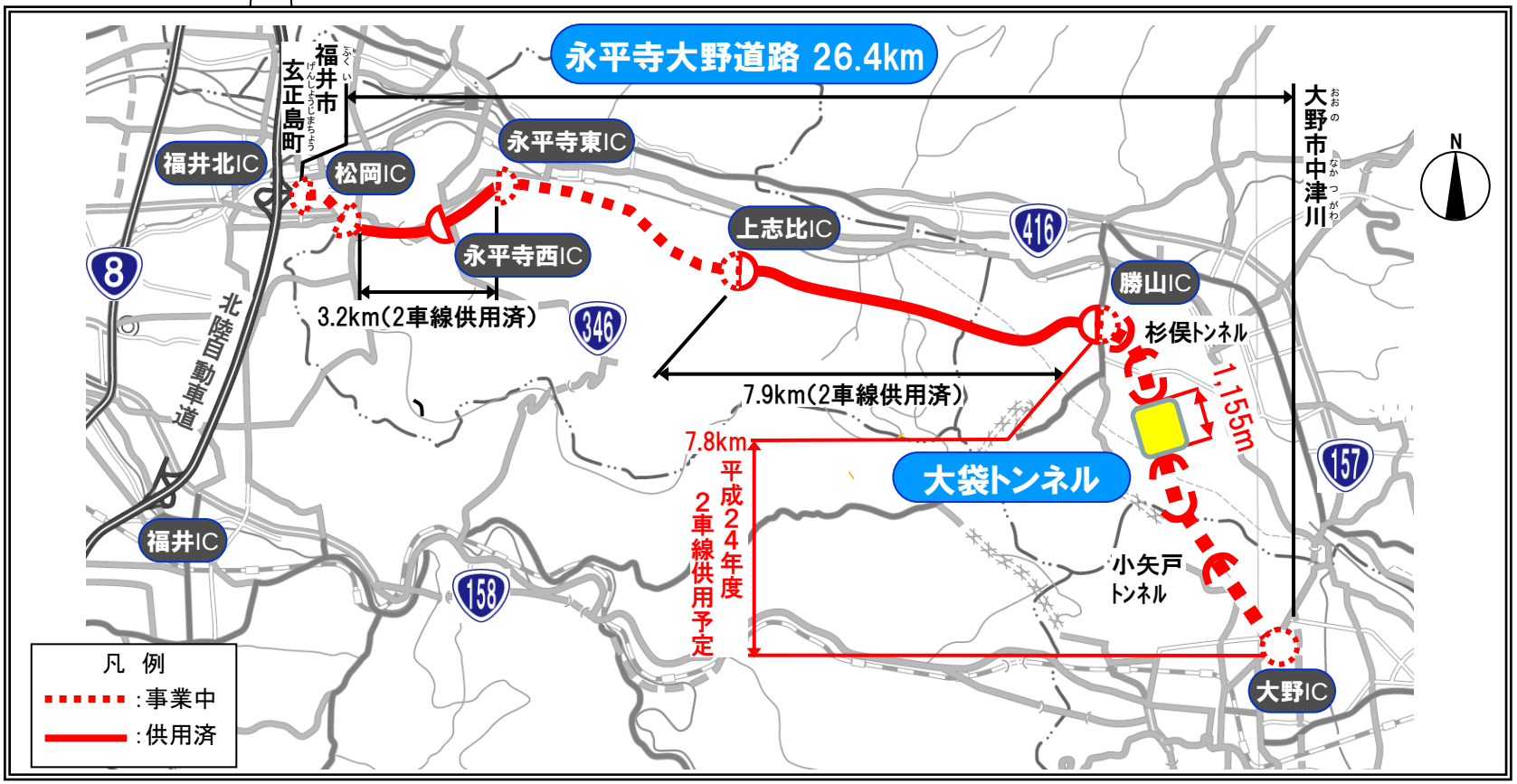
（単位：m）